Поз	Найменування	Ед.изм	Кол-во	Примечание
1	Вибухозахищений корпус з алюмінію, 120x120x91, Exe IIC T6	шт	1	05.121209
2	Кабельне введення для броньованого кабелю, нікельована латунь, Exd/Exe IIC, M20x1.5, діаметр зовнішній 9,5-15,9мм, діаметр внутрішній 6,1-11,6мм.	шт	3	20SE1FX1RA5
	Гайка латунна, M20x1.5	шт	3	20LN5
	Кільце ущільнювальне пластикове, M20	шт	3	20ETS2
3	Клема прохідна	шт	8	
	Клема захисного проводу PE	шт	1	
	Фіксатор кінцевий	шт	2	
	Кришка кінцева	шт	2	
	Рейка монтажна TS 35x7.5	м	0.10	
4	Кріплення зовнішнє (4 шт.)	комп	1	
5	Паспортна табличка	шт	1	

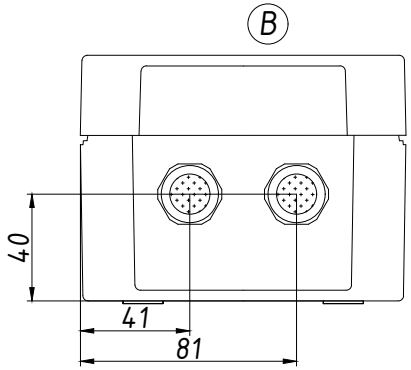

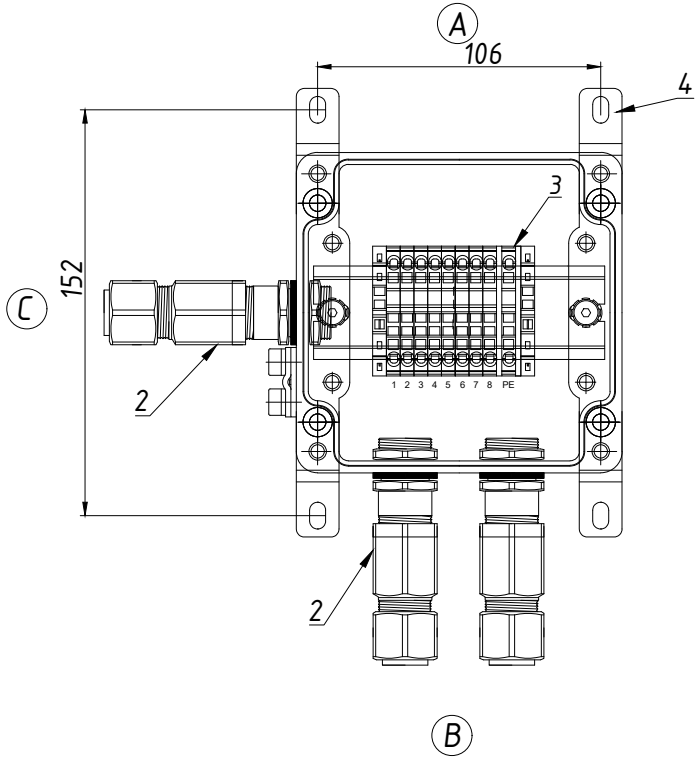

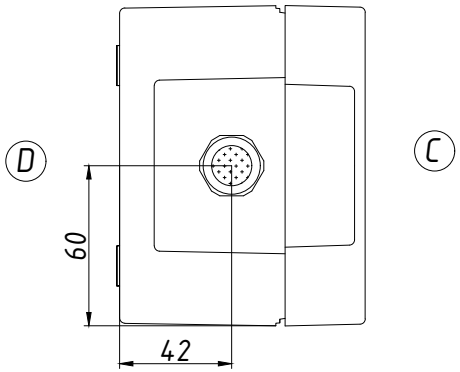

1. Кількість з'єднувальних коробок: 3 шт.

					Коробка з'єднувальна 05.121209 підвищеної безпеки в комплектації СКМ-05.121209-Exe-(8/2,5)-(1/2,5)-2(B)/20SE1FX1RA5-1(D)/20SE1FX1RA			
Змін.	Кіл.	№док.	Підпис	Дата	З'єднувальна коробка	Літ.	Маса	Масштаб
Розроб.		Богданова						
Перевір.		Мірошніченко				Аркуш 1	Аркушів 2	
Т.контр.								
Нор.контр.					Креслення до замовлення №2788/1	ТОВ "Корпус груп"		
Затв.								

D:\OneDrive - System Automation Service Ltd\Анна Богданова\2023\вектор\Ex_2788.dwg

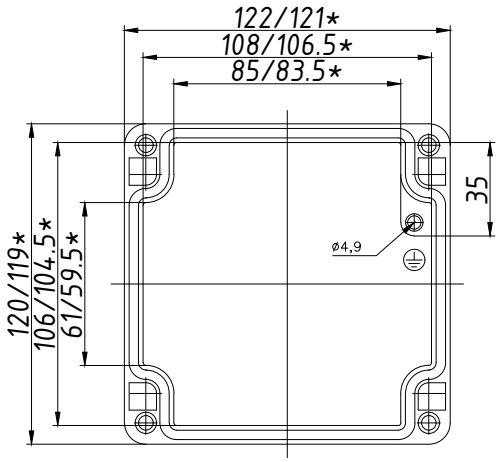

Deckel

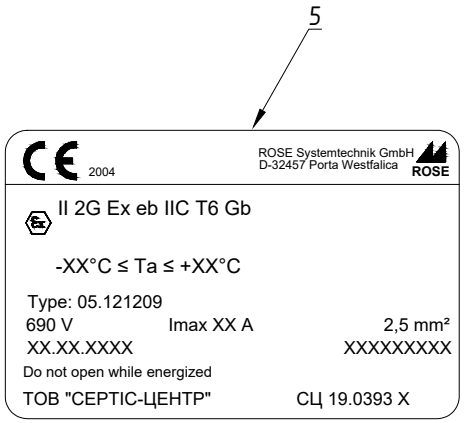

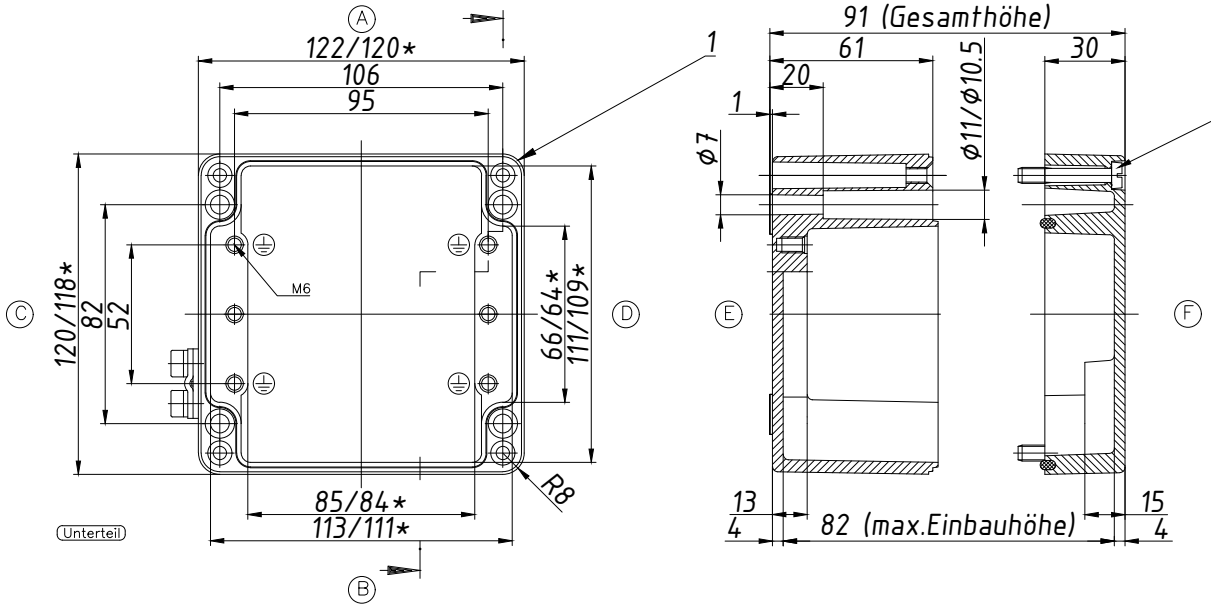

Unterteil

* = Mass durch Formkonizität nach unten verringert.
Freimass – Toleranz nach GTA 13/5 – DIN 1688

KAT 05.121209

*<> -Розмір для довідки (уточнюється при виготовленні коробки)

Зм.	N докум.	Підп.	Дата	Коробка з'єднувальна 05.121209 підвищеної безпеки в комплектації СКМ-05.121209-Exe-(8/2,5)-(1/2,5)-2(B)/20SE1FX1RA5-1(D)/20SE1FX1RA	Арк. 2

D:\OneDrive - System Automation Service Ltd\Анна Богданова\2023\вектор\Ex_2788.dwg