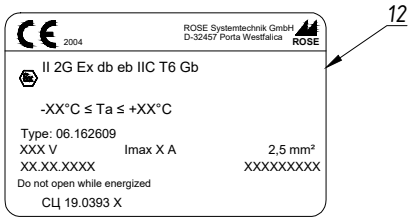

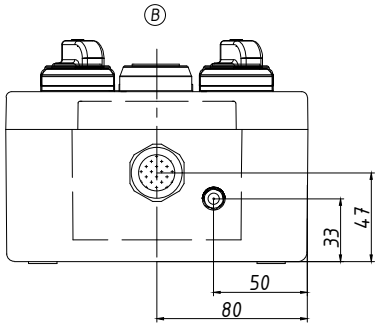

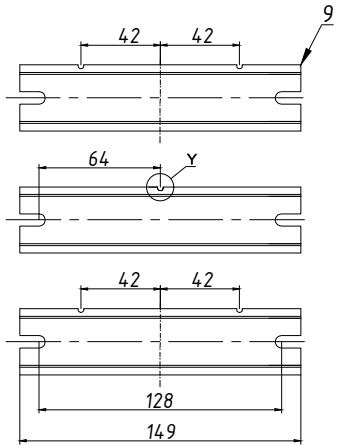

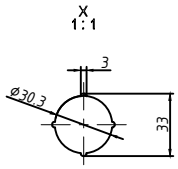

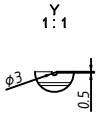

Поз	Найменування	Од.вим.	Кіль-ть	Примітка
1	Вибухозахищений корпус з поліестеру 160x260x91	шт	1	26.162609
2	Кабельне введення для броньованого кабелю, нікельована латунь, Exd/Exe IIC, M20x1.5, діаметр зовнішній 12,5-20,9мм, діаметр внутрішній 6,5-13,9мм.	шт	1	20E1FX1RA5
	Гайка латунна, M20x1.5	шт	1	
	Кільце ущільнювальне пластикове, M20	шт	1	20ETS2
	Кільце заземлення, M20	шт	1	20ET5
3	Модуль 1NO+1NC	шт	5	
4	Кнопка без фіксації (1 червоний, 2 зелених колірних шильда)	шт	3	
5	Перемикач 2х позиційний	шт	1	
6	Перемикач 3х позиційний	шт	1	
7	Клема захисного проводу UT-2.5 PE	шт	1	
8	Монтажна панель	шт	1	
9	Рейка монтажна TS 35*15	м	0,45	
10	Маркування елементів	шт	5	
11	Шпилька заземлення M6	шт	1	
12	Паспортна табличка	шт	1	

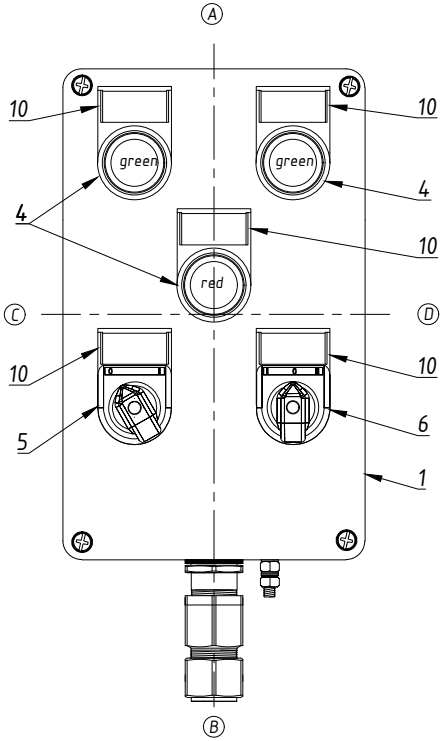

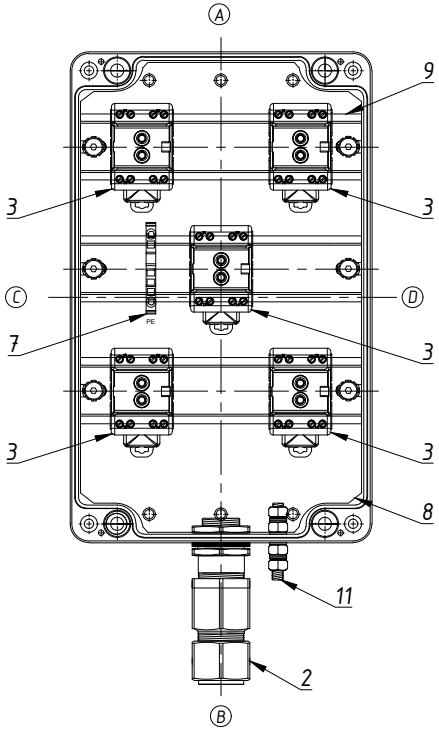

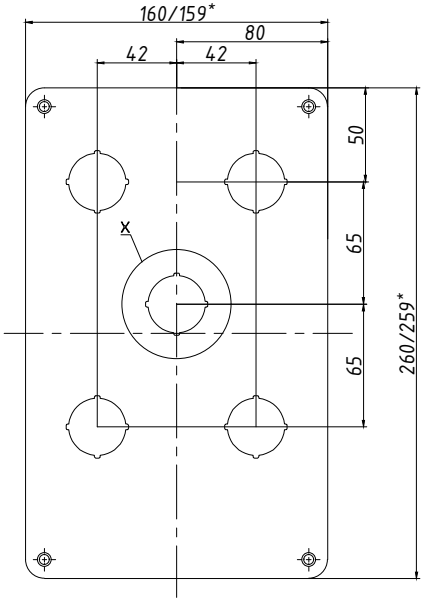

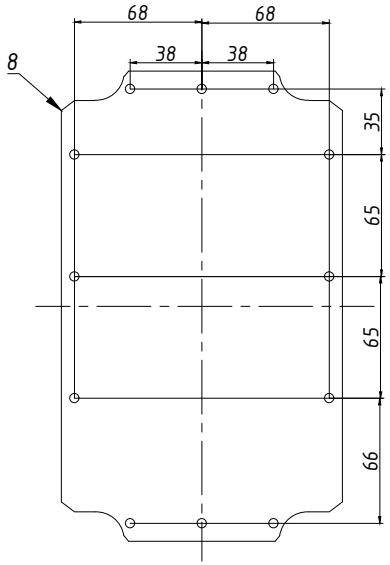

1. Кількість коробок керуючих: шт.

					КПП-06.162609-Exe-(К/3)-(П2х/1)-(П3х/1)-1(В)/20E1FX1RA5			
Змін.	Кіл.	№док.	Підпис	Дата	Коробка керуюча (пост керування)	Літ.	Маса	Масштаб
Розроб.								
Перевір.						Аркуш 1	Аркушів 2	
Т.контр.								
Нор.контр.					Креслення до замовлення №	ТОВ "Корпус груп"		
Затв.								